ITEAPOOL
water system
www.iteapool.com

FICHA TÉCNICA DE PRODUCTO

DEPÓSITO DE POLIETILENO MODULAR 1000 L BASE CUADRADA

Depósito de Polietileno Alta Densidad modular vertical opaco. Para almacenamiento de agua potable a temperatura ambiente. Fabricados en Polietileno de Alta Densidad cumplen con el RD866/2008 en el que se establecen las sustancias permitidas en la fabricación de materiales y productos plásticos destinados a entrar en contacto con alimentos, conforme al Reglamento (CE) 1935/2004 sobre materiales y objetos plásticos destinados a entrar en contacto con alimentos. Los materiales con los que se fabrican han sido sometidos a ensayos de migración conforme a este RD.
No aptos para ser enterrados.
Instalación sobre terreno llano y compactado. Si existe la posibilidad de movimiento del terreno, es aconsejable la realización de una base mediante solera de hormigón armado. Mantener limpia la base antes de su instalación.
Para evitar la acumulación de presión en el depósito o su deformación por depresión, es necesaria la instalación de rebosadero en el mismo.
Es aconsejable realizar las conexiones al depósito con material flexible. Este tipo de depósitos se deforma en el llenado y si las instalaciones son fijas, puede llegar a descolgarlas

DIMENSIONES:

AQUABLOCK 1000 L

ARTíCULO 996149

DEPÓSITO DE SUPERFICIE PARA AGUA

MATERIAL: PEHD

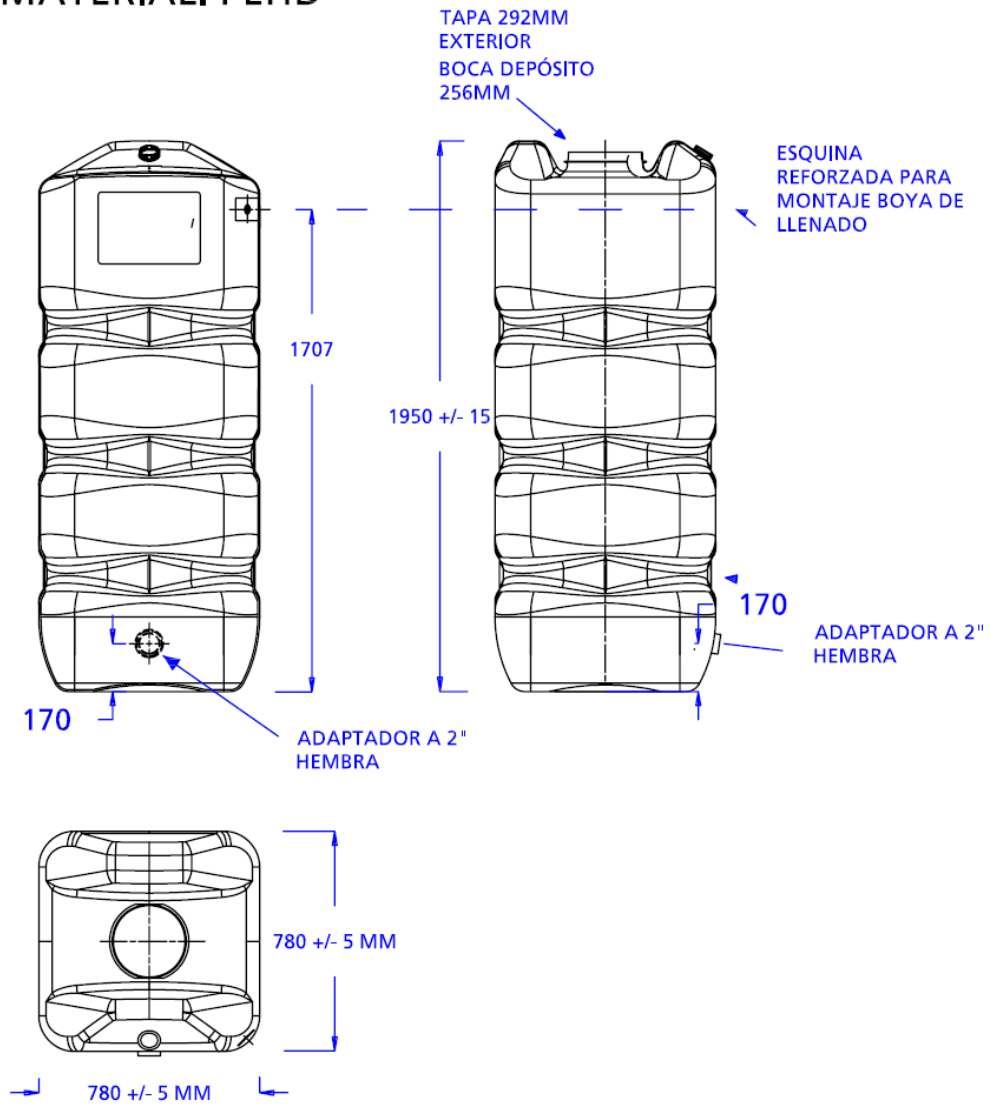

DIMENSIONES NOMINALES EN MM - TOLERANCIA +/- 2%